Продукт информация

Wilo TOP-S

PBU	Больше циркуляционные насосы
Раздел каталога	Одинарные насосы (отопл.)
Серия насоса	Wilo-TOP- S
Внешний вид	
Причина публикации продукт-информации	Модификация конструкции TOP-S 30/10

Содержание

1 Описание насоса 3
1.1 Область применения 3
1.2 Руководство по выбору 3
1.3 Обозначение 3
1.4 Техническое описание 3
1.5 Гидравлические характеристики 4
1.6 Сервисная информация 6
1.7 Принадлежности 6
1.8 Описание для предложения 6

Введение

Изменения в насосе TOP-S обусловлены техническими и экономическими соображениями. Мотор и рабочее колесо остались без изменений, теплоизоляция была изменена.

Изменения TOP-S 30/10 :

- Гидравлические характеристики
- КПД насоса
- **Возможно изготовление корпуса для подсоединения G1 1/2** (TOP-S 25/10)

1 Описание насоса

1.1 Область применения

без изменений

1.2 Руководство по выбору

без изменений

1.3 Обозначение

без изменений

Wilo-TOP-S 30/10

TOP =	Название серии
S =	Стандартный насос
30 =	Условный проход
10 =	Макс. напор при Q=0 м^3/ч

1.4 Техническое описание

без изменений

1.5 Гидравлические характеристики

Сравнение кривых TOP-S 30/10 (1~230V) :

зеленая = **TOP-S 30/10 старый**
черная = **TOP-S 30/10 новый**

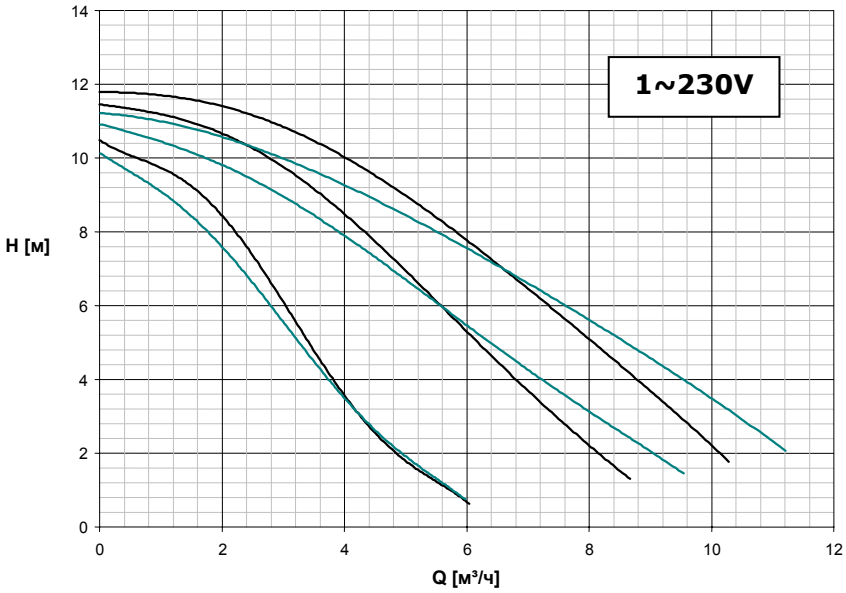

Сравнение кривых TOP-S 30/10 (3~400V) :

зеленая = **TOP-S 30/10 старый**
черная = **TOP-S 30/10 новый**

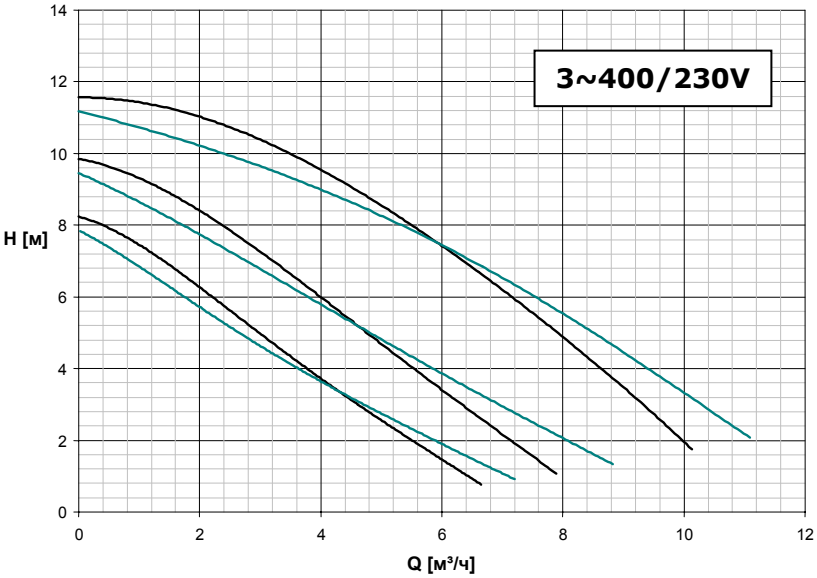

Сравнение электрических параметров TOP-S 30/10 (1~220**):**

	Скорость	Старый насос	Новый насос
Потребляемая мощность P1 [W]	max. 2 min.	220 - 400 185 - 390 165 - 345	225 - 410 185 - 395 170 - 340
Ток I [A] at 1~230V	max. 2 min.	2,02 1,93 1,75	2,05 1,95 1,75

Сравнение электрических параметров TOP-S 30/10 (1~400**):**

	Скорость	Старый насос	Новый насос
Потребляемая мощность P1 [W]	max. 2 min.	180 - 390 140 - 270 110 - 195	195 - 400 145 - 280 120 - 200
Ток I [A] at 3~400V	max. 2 min.	0,78 0,48 0,34	0,79 0,49 0,35
Ток I [A] at 3~230V	max. 2 min.	1,36 0,83 0,60	1,37 0,84 0,61

Сравнение размеров TOP-S 30/10

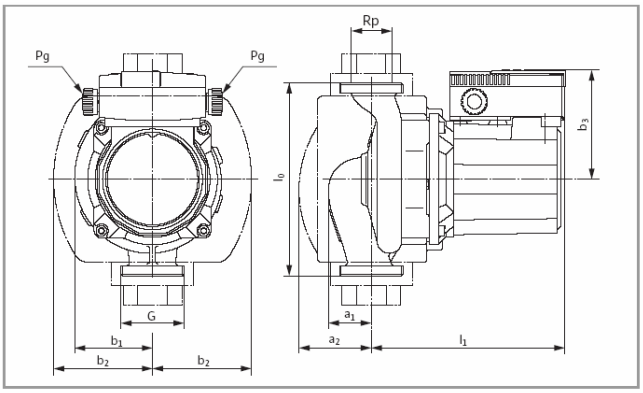

TOP-S30/10	Подсоед. к трубопро-воду/ условный проход	Резьба	Размеры насоса							Масса
	[Rp/DN]	G	l_0	a_1	a_2	l_1	b_1	b_2	b_3	PN 6/10
	-	-	[mm]							[kg]
старый	Rp 1¼	G 2	180	40	68	183	73	93	104	7,0
новый				52	72,5	171,5	68,5	92	102	6,3

Внимание: Проверьте монтажные размеры!

1.6 Сервисная информация

Совместим с моторным модулем „TOP-S30/10 RMOT.“ 1~ or 3~. Корпус насоса TOP-S30/10 не совместим с TOP-E30/1-10.

1.7 Принадлежности

Wilo-Protect-Module C Type 32-52 EM (1~230V) для TOP-S 30/10 EM
Wilo-Protect-Module C Type 32-52 DM (3~400V) для TOP-S 30/10 DM

1.8 Описание для предложения

без изменений