Romania

RO

VIVADENS

Cazan mural cu functionare pe gaz, in condensatie

MCR 24/28 BIC

Notita de utilizare

300019187-001-E

De Dietrich

Cuprins

1 Introducere....4

1.1 Simboluri si prescurtari....4

1.2 Generalitati....4

1.2.1 Responsabilitatea fabricantului....4
1.2.2 Responsabilitatea instalatorului....5
1.2.3 Responsabilitatea utilizatorului....5

2 Masuri de siguranta si recomandari....6

2.1 Masuri de siguranta....6

2.2 Recomandari....6

3 Descriere....8

3.1 Descriere generala....8

3.2 Tablou de comanda....8

4 Utilizarea echipamentului....10

4.1 Porniti si opriti cazanul....10

4.1.1 Porniti cazanul....10
4.1.2 Opriti cazanul....11

4.2 Modificarea setarilor....11

4.2.1 Modificati temperatura de incalzire....11
4.2.2 Modificati temperatura apei calde menajere....12
4.2.3 Modificarea reglajului confort (ECO)....12
4.2.4 Opriti incalzirea centrala sau activati modul de lucru Vara....13
4.2.5 Opriti producerea de apa calda menajera....14
4.2.6 Alte reglaje....14

4.3 Absenta prelungita....15

4.3.1 Oprirea instalatiei....15
4.3.2 Protectia impotriva inghetului....15

4.4 Afisarea valorilor masurate....16

5 Controlul si intretinerea....17

5.1 Reguli generale....17

5.2 Verificari periodice....17

5.3 Umplerea instalatiei....18

5.4 Purjarea cazanului....19

6 In cazul unor avarii....23

6.1 Coduri de avarie....23

6.1.1 E01 - E02 - E07 23
6.1.2 E04 23
6.1.3 Alte coduri de avarie....23
6.1.4 Inainte de a contacta instalatorul....24

6.2 Incidente si remedieri....24

7 Caracteristici tehnice....26

7.1 Caracteristici tehnice....26

8 Economii de energie....28

8.1 Economii de energie....28

8.1.1 Recomandari pentru a economisi energie....28
8.1.2 Termostatul de ambianta si reglajele....28

9 Garantie....30

9.1 Generalitati....30

9.2 Conditii de garantie....30

1 Introducere

1.1 Simboluri si prescurtari

In aceasta notita, sunt utilizate diferite marcaje si pictograme pentru a atrage atentia asupra indicatiilor particulare. **De Dietrich Thermique S.A.S** doreste astfel sa asigure siguranta utilizatorului, sa evite orice problema si sa garanteze buna functionare a echipamentului.

PERICOL

Semnaleaza un risc al unei situatii periculoase ce poate duce la rani corporale grave.

AVERTISMENT

Semnaleaza un risc al unei situatii periculoase ce poate duce la rani corporale usoare.

ATENTIE

Semnaleaza un risc de pagube materiale.

Semnaleaza o informatie importanta.

Semnaleaza o trimitere catre alte notite sau catre alte pagini din notita.

Lexicon:

- **ACM**: apa calda menajera.
- **PPS**: Polipropilena cu greu inflamabila.
- **3CE**: Conducta colectiva pentru cazan etans.
- **CDI**: Comanda la distanta interactiva.
- **CDC**: Comanda la distanta comunicanta.

1.2 Generalitati

1.2.1 Responsabilitatea fabricantului

De Dietrich Thermique fabrica produse care respecta norma CE.

Produsele sunt livrate cu marcajul CE si cu toate documentele necesare.

Societatea **De Dietrich Thermique** avand ca unul din principalele sale obiective calitatea produselor sale, cauta in permanenta sa le imbunatateasca. Isi rezerva deci dreptul de a modifica in orice moment caracteristicile indicate in acest document.

Responsabilitatea lui **De Dietrich Thermique** in calitate de fabricant nu va fi angajata in cazurile urmatoare:

- Utilizare necorespunzatoare a echipamentului.
- Defect sau o insuficienta intretinere a echipamentului.
- Instalare necorespunzatoare a echipamentului.

1.2.2 Responsabilitatea instalatorului

Instalatorul are responsabilitatea instalarii si a primei puneri in functiune a echipamentului. Instalatorul trebuie sa respecte consemnele urmatoare:

- Cititi si respectati instructiunile date in notitele furnizate cu echipamentul Dvs.
- Realizati instalarea conform cu legislatia si cu normele in vigoare.
- Efectuati prima punere in functiune si efectuati toate punctele de control necesare.
- Explicati utilizatorului cum functioneaza instalatia.
- Avertizati utilizatorul cu privire la obligatia de control si de intretinere ale echipamentului.
- Predati utilizatorului toate notitele echipamentului.

1.2.3 Responsabilitatea utilizatorului

Pentru a garanta o functionare optima a echipamentului, utilizatorul trebuie sa respecte consemnele urmatoare:

- Cititi si respectati instructiunile date in notita de utilizare.
- Apelati la personal calificat pentru a realiza instalatia si a efectua prima punere in functiune.
- Instalatorul trebuie sa va descrie si explice instalatia Dvs.
- Efectuati controalele si intretinerile necesare.
- Pastrati notitele in buna stare si in vecinatatea echipamentului.

2 Masuri de siguranta si recomandari

2.1 Masuri de siguranta

PERICOL

In caz de miros de gaz:

1. Nu utilizati flacara deschisa, nu fumati, nu actionati contacte electrice sau comutatoare (sonerii, lumina, motor, lift, etc…).
2. Intrerupeti alimentarea cu gaz.
3. Deschideti ferestrele.
4. Evacuati incaperea.
5. Contactati personal calificat.

PERICOL

In caz de emanare a gazelor arse:

1. Stingeti echipamentul.
2. Deschideti ferestrele.
3. Evacuati incaperea.
4. Contactati personal calificat.

AVERTISMENT

Conform cu reglajele echipamentului:

- Temperatura conductelor de gaze de ardere poate depasi 60 °C.
- Temperatura radiatoarelor poate atinge 85 °C.
- Temperatura apei calde menajere poate atinge 65 °C.

ATENTIE

Nu lasati echipamentul fara operatiuni de intretinere. Contactati personal calificat sau incheiati un contract de intretinere pentru intretinerea anuala a echipamentului.

2.2 Recomandari

AVERTISMENT

Numai personalul calificat este autorizat sa intervina asupra echipamentului si a instalatiei.

- Verificati cu regularitate ca instalatia sa fie cu apa si sa fie sub presiune.
- Lasati echipamentul accesibil in orice moment.

- Niciodata nu scoateti, nici acoperiti etichetele si placutele de identificare aplicate pe echipamente. Etichetele si placutele de identificare trebuie sa fie vizibile pe toata durata de viata a echipamentului.
- Alegeti modul Vara sau Antiinghet la scoaterea de sub tensiune a echipamentului pentru a asigura functiile urmatoare:
  - Antigriparea pompelor
  - Protectie antiinghet

3 Descriere

3.1 Descriere generala

Cazanele **MCR BIC** sunt cazane murale, pe gaz, in condensatie, destinate incalzirii centrale cu radiatoare sau cu incalzire in pardoseala.

- Producerea de apa calda menajera instantanee, cu acumulare intr-un vas tampon.
- Instalarea si racordarea facilitate de kitul de montaj livrat cu echipamentul.
- Evacuarea gazelor arse printr-o racordare de tip ventuza.

3.2 Tablou de comanda

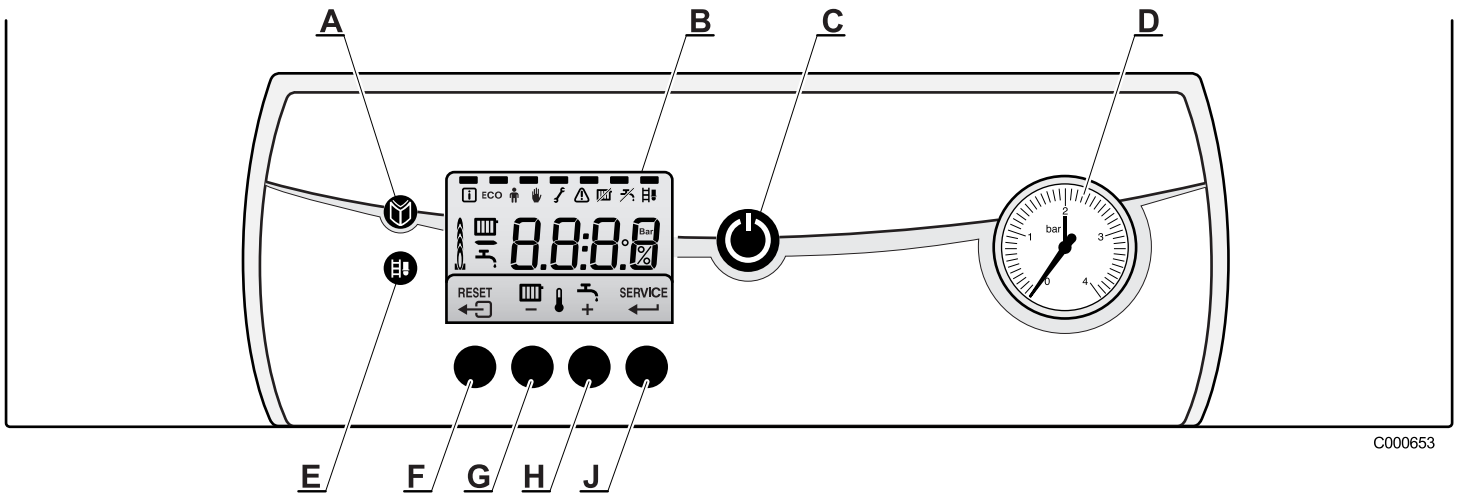

A	Tasta meniu
B	Afisaj
C	Intreruptor general Pornit / Oprit
D	Manometru
E	Tasta "cosar"
F	Tasta "Escape" sau "Reset"
G	Tasta temperatura incalzire sau **-**
H	Tasta temperatura ACM sau **+**
J	Tasta intretinere sau "enter"

Afisorul indica starea de functionare a cazanului si eventualele erori. Simbolurile situate deasupra tastelor functionale indica functia momentana.

Apasand orice tasta, afisajul arata starea actuala a cazanului si codul de comanda actual. In caz de defectiune, codul corespunzator ramane afisat.

4 Utilizarea echipamentului

4.1 Porniti si opriti cazanul

4.1.1 Porniti cazanul

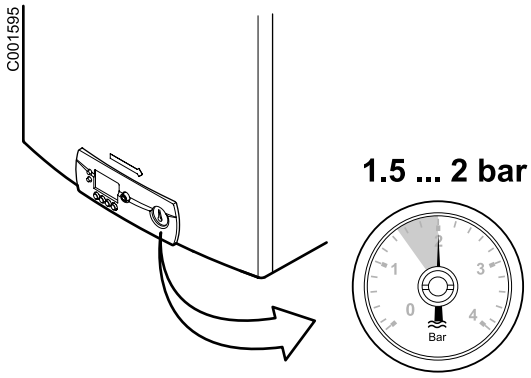

1. Verificati presiunea apei in instalatie.

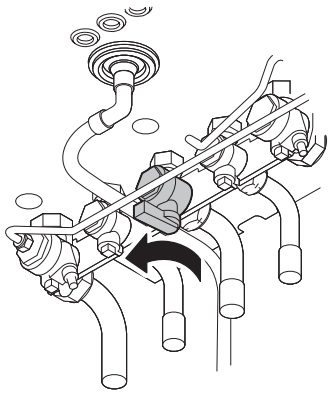

2. Deschideti robinetul de gaz.

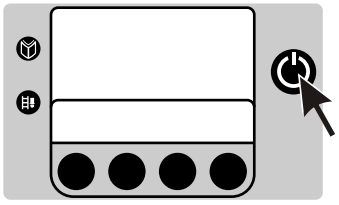

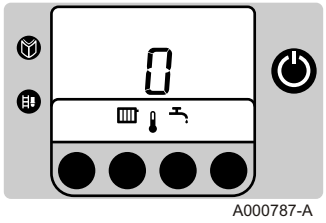

3. Anclansati intrerupatorul Pornit/Oprit al cazanului.
4. Ciclul de pornire incepe. Acesta dureaza *1 minute si nu poate fi intrerupt.
   In timpul ciclului de pornire, afisorul da informatiile urmatoare:
   F XX : Versiune software
   P XX : Versiune parametru
5. Atunci cand ciclul de pornire este terminat, afisorul indica 0.
   Cazanul este acum operational.

4.1.2 Opriti cazanul

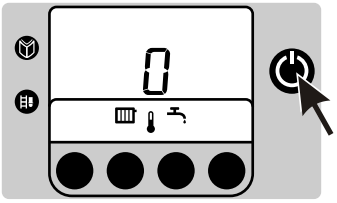

A000786-A

1. Anclansati intrerupatorul Pornit/Oprit al cazanului.
2. Intrerupeti alimentarea electrica a cazanului.

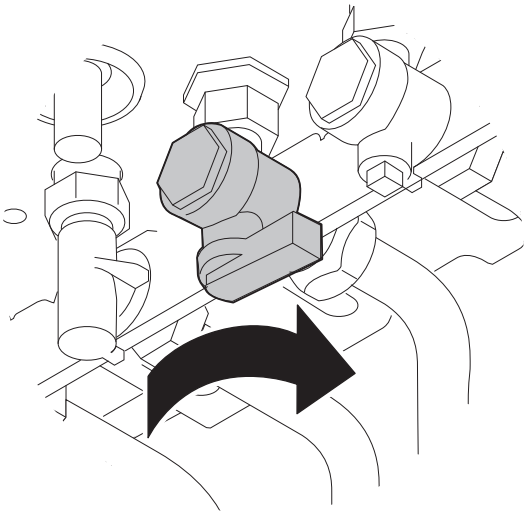
T000179-A

3. Inchideti robinetul de gaz.

4.2 Modificarea setarilor

4.2.1 Modificati temperatura de incalzire

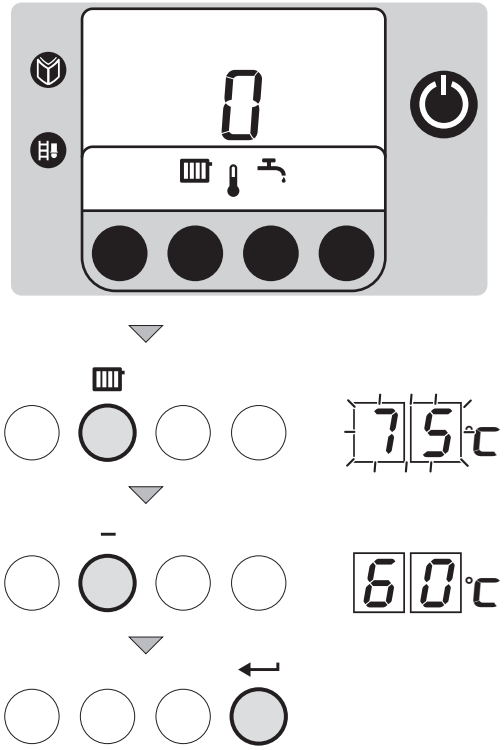

T000147-A

In prezenta unei sonde exterioare sau a unui regulator OpenTherm, temperatura de tur incalzire este reglata in mod automat.

Vara, este posibil sa reduceti temperatura de tur incalzire mentinand confortul. Pentru aceasta, procedati dupa cum urmeaza:

1. Apasati pe tasta .
   Sunt afisate simbolul si temperatura actuala.
2. Utilizati tastele **[+]** si **[-]** pentru a modifica valoarea parametrului.

3. Pentru a valida noua valoare, apasati pe tasta ↵.

Este de asemenea posibil sa modificati acest reglaj prin utilizarea parametrului P1. ☞ Vezi capitolul: "Alte reglaje", pagina 14.

4.2.2 Modificati temperatura apei calde menajere

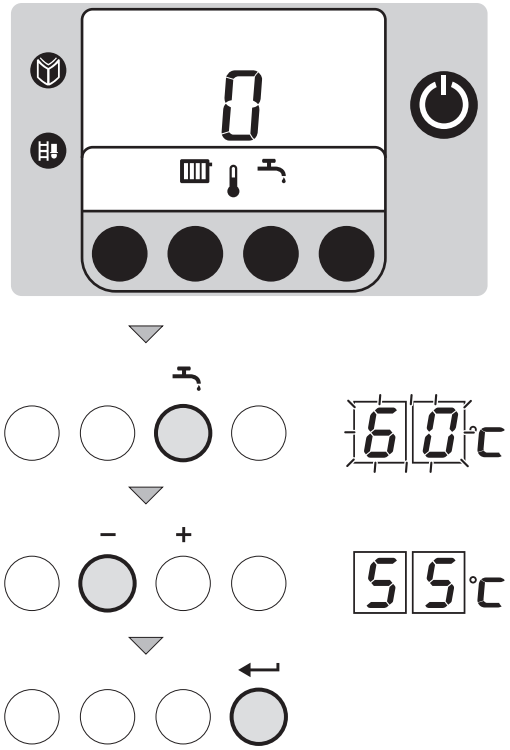

1. Apasati pe tasta.
   Sunt afisate simbolul si temperatura actuala.
2. Utilizati tastele **[+]** si **[-]** pentru a modifica valoarea parametrului.
3. Pentru a valida noua valoare, apasati pe tasta ↵.

Este de asemenea posibil sa modificati acest reglaj prin utilizarea parametrului P2. ☞ Vezi capitolul: "Alte reglaje", pagina 14.

4.2.3 Modificarea reglajului confort (ECO)

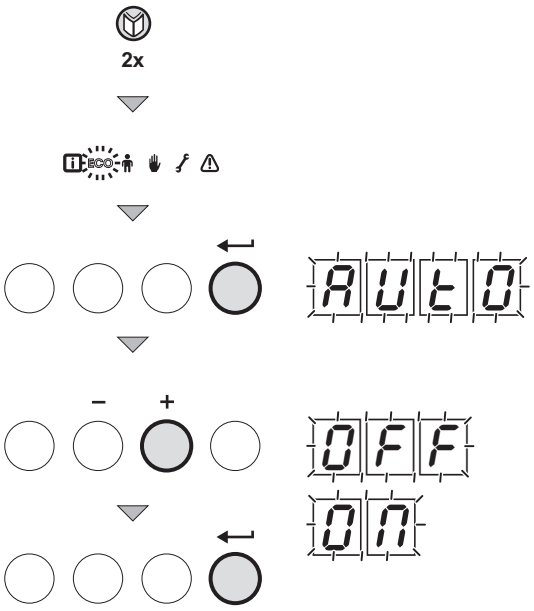

Utilizatorul poate consulta sau modifica urmatoarele 3 reglaje:

- ON = Activarea reglajului economic.
- OFF = Activarea reglajului confort.
- AUTO = Reglaj care depinde de regulator (Reglaj din uzina).

1. Apasati de 2 ori pe tasta. Simbolul i este intermitent.
2. Apasati a doua oara pe tasta. Simbolul **ECO** este intermitent.
3. Pentru a valida, apasati pe tasta ↵.
4. Starea cazanului este indicata pe afisaj: **ECO**.
5. Apasati > data pe tasta **ECO** pentru a reveni in modul de functionare actual.
6. Pentru a valida, apasati pe tasta ↵.

7. Apasati 1 data pe tasta > pentru a reveni in modul de functionare actual.

Este de asemenea posibil sa modificati acest reglaj prin utilizarea parametrului P4. Vezi capitolul: "Alte reglaje", pagina 14.

4.2.4 Opriti incalzirea centrala sau activati modul de lucru Vara

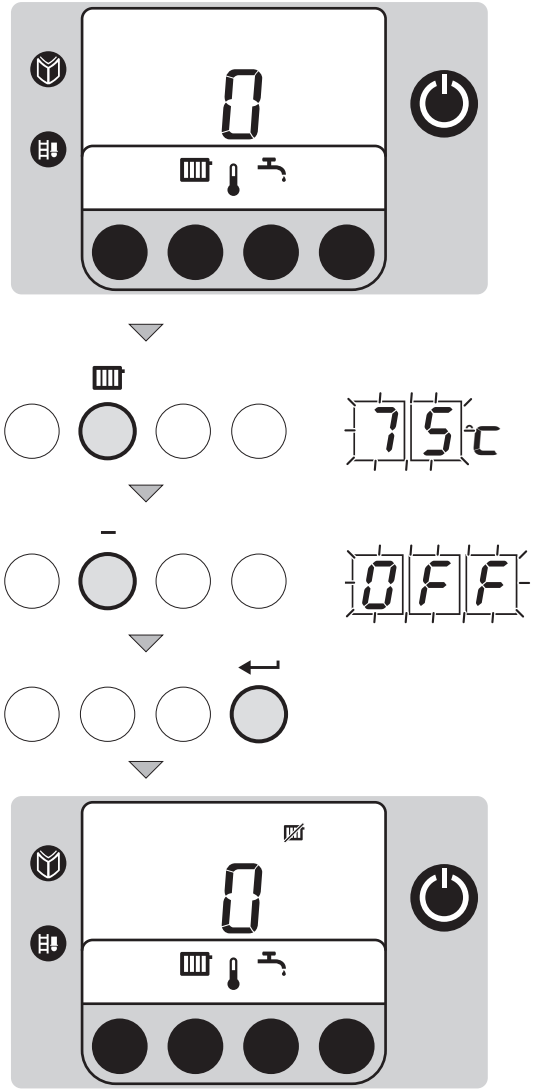

1. Apasati pe tasta .
   Sunt afisate simbolul si temperatura actuala.
2. Apasati de mai multe ori pe tasta **[-]** pana ce se afiseaza valoarea OFF.
3. Pentru a valida noua valoare, apasati pe tasta ↵.
   Este afisat simbolul .

- Este de asemenea posibil sa modificati acest reglaj prin utilizarea parametrului P3. Vezi capitolul: "Alte reglaje", pagina 14.
- Producerea apei calde menajere este mentinuta.

4.2.5 Opriti producerea de apa calda menajera

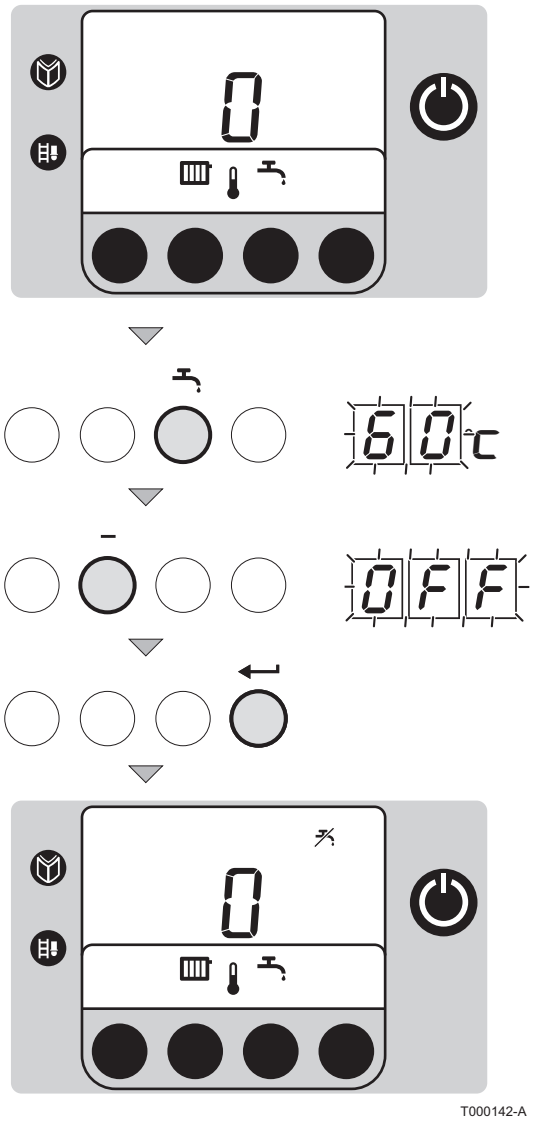

1. Apasati pe tasta .
   Sunt afisate simbolul si temperatura actuala.
2. Apasati de mai multe ori pe tasta **[-]** pana ce se afiseaza valoarea OFF.
3. Pentru a valida noua valoare, apasati pe tasta ↵.
   Este afisat simbolul .

Este de asemenea posibil sa modificati acest reglaj prin utilizarea parametrului P3. ☞ Vezi capitolul: "Alte reglaje", pagina 14.

4.2.6 Alte reglaje

Parametrul	Descriere	Plaja de reglare	Reglaj din uzina
P1	Temperatura de tur	20 - 85 °C	75 °C
P2	Temperatura a.c.m.	40 - 65 °C	60 °C
P3	Modul incalzire / ACM	0 = Incalzire dezactivata ( ) / ACM dezactivata ( )	1
		1 = Incalzire activa ( ) / ACM activa ( )	
		2 = Incalzire activa ( ) / ACM dezactivata ( )	
		3 = Incalzire dezactivata ( ) / ACM activa ( )	
P4	Modul ECO	0 = Mod "confort"	0
		1 = Mod economic	
		2 = Gestiune printr-un termostat programabil	

Parametrul	Descriere	Plaja de reglare	Reglaj din uzina
P5	Rezistenta anticipare	0 = Fara rezistenta anticipare pentru termostatul ON/OFF	0
		1 = Rezistenta anticipare pentru termostatul ON/OFF	
P6	Ecran de afisaj	0 = Ecranul ramane stins	2
		1 = Ecranul ramane iluminat	
		2 = Ecranul se stinge in mod automat dupa 3 minute	

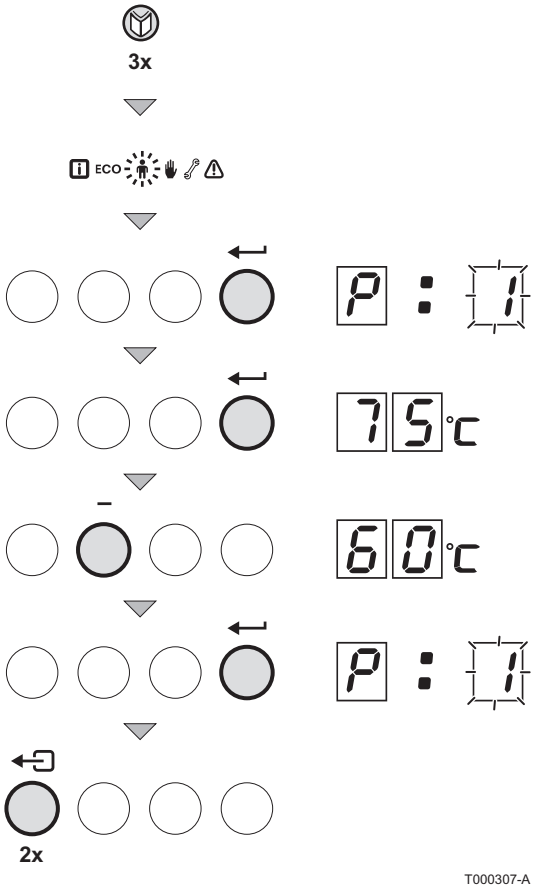

Pentru a modifica acesti parametri, procedati dupa cum urmeaza:

1. Apasati de mai multe ori tasta pana cand simbolul devine intermitent in bara de meniu.
2. Apasati pe tasta ⟵ pentru a intra in meniul "Utilizator".
   Este afisat simbolul P:1.
3. Utilizati tastele **+** si **-** pentru a selecta parametrul de modificat.
4. Apasati pe tasta ⟵ pentru a afisa valoarea parametrului selectionat.
5. Utilizati tastele **+** si **-** pentru a modifica valoarea parametrului.
6. Pentru a valida noua valoare, apasati pe tasta ⟵.
   Numele parametrului modificat se afiseaza.
7. Reglati eventual ceilalti parametrii selectionandu-i cu ajutorul tastelor **+** sau **-**.
8. Pentru a iesi din meniul Utilizator, apasati de 2 ori pe tasta ⟵.

Daca nu se efectueaza nici o actiune timp de 10 minute in diferitele moduri de lucru, cazanul isi reia functionarea inainte de manevrare.

4.3 Absenta prelungita

4.3.1 Oprirea instalatiei

Daca sistemul de incalzire centrala nu este utilizat o perioada lunga, se recomanda sa scoateti cazanul de sub tensiune.

1. opriti cazanul.
2. Intrerupeti alimentarea electrica a cazanului.
3. Inchideti robinetul de gaz.
4. Asigurati protectia antiinghet.

4.3.2 Protectia impotriva inghetului

Noi va recomandam sa reglati termostatul cazanului la o valoare mai mica decat 10 °C, in cazul unei instalatii clasice.

Definiti parametrul P4 pe 1 (modul economic); functia de mentinere temperatura va fi dezactivata.

O protectie antiinghet a instalatiei si de ambianta este asigurata in caz de absenta.

Daca temperatura agentului termic de incalzire scade brusc prea mult, dispozitivul de protectie integrat intra in functiune:

- Daca temperatura apei este inferioara valorii de 7 °C, pompa de circulatie este activata.
- Daca temperatura apei este inferioara valorii de 3 °C, cazanul este pus in functiune.
- Daca temperatura apei este superioara valorii de 10 °C, cazanul se opreste si pompa de circulatie mai functioneaza 15 minute.

ATENTIE

Este vorba numai de protectia cazanului, nu si a instalatiei.

ATENTIE

Daca un termostat de ambianta, conectat prin intermediul conectorilor 7 si 8, este activ, cazanul va functiona in permanenta pentru a atinge punctul de reglaj al turului.

4.4 Afisarea valorilor masurate

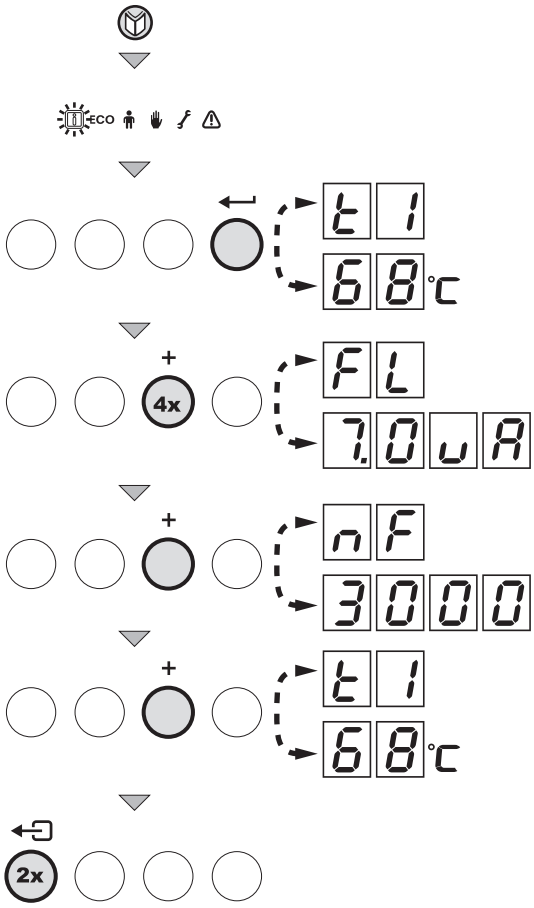

Valorile urmatoare pot fi afisate in meniul informatii i:

- t1 = Temperatura de tur (°C)
- t2 = Temperatura retur (°C)
- t3 = Temperatura sonda boiler (°C)
  Aceasta temperatura este utila numai la gestiunea interna in mod ACM. In timpul scoaterii de ACM, aceasta valoare nu corespunde temperaturii reale de iesire ACM (aceasta este intotdeauna mai mica).
- t4 = Temperatura exterioara (°C)
- FL = Curent de ionizare (µA)
- nF = Viteza ventilatorului (tr/min)

1. Apasati pe tasta ⚙. Simbolul i este intermitent.
2. Pentru a avea acces la parametri apasati pe tasta ↵.
3. Apasati succesiv pe tasta **[+]** pentru a defila prin diversi parametri.

5 Controlul si intretinerea

5.1 Reguli generale

ATENTIE

- O inspectie anuala este obligatorie.
- Se recomanda sa incheiati un contract de intretinere.
- Operatiunile de mentenanta se vor efectua de catre personal calificat.
- Vor fi utilizate numai piese de schimb originale.

5.2 Verificari periodice

- Verificati presiunea apei in instalatie. Daca presiunea de apa este prea scazuta, adaugati apa in instalatie. Vezi capitolul: "Umplerea instalatiei", pagina 18.
- Controlati vizual eventuala prezenta a pierderilor de apa. .
- Deschideti si inchideti robinetele radiatoarelor de mai multe ori pe an (aceasta permite sa evitati ca robinetele sa se gripeze).

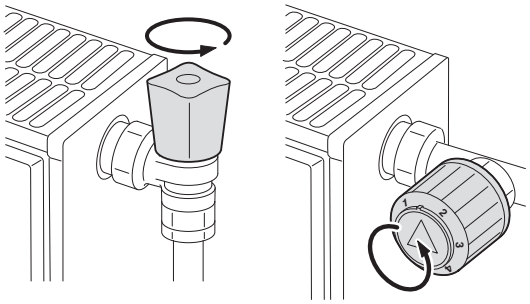

T000181-B

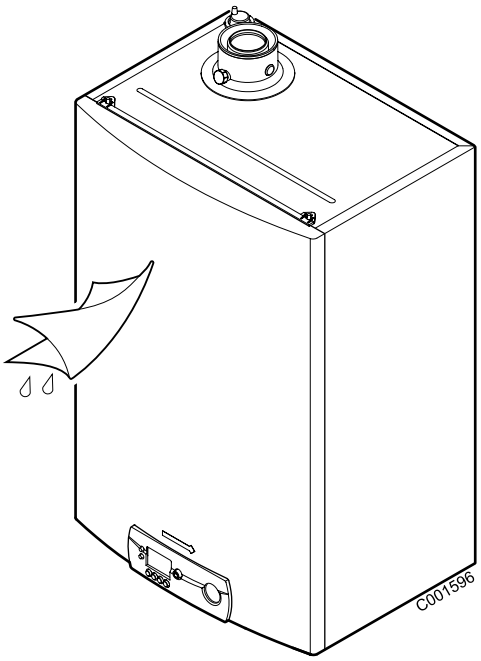

- Curatati exteriorul cazanului cu ajutorul unei carpe umede si cu detergent.

ATENTIE

Numai personalul calificat este abilitat sa curete interiorul cazanului.

5.3 Umplerea instalatiei

Presiunea apei in cazan trebuie sa fie cuprinsa intre 1,5 si 2 bar. Completati cu apa daca este necesar. Pentru aceasta, procedati dupa cum urmeaza:

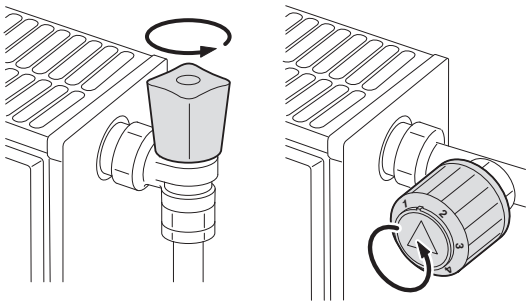

1. Deschideti robinetele tuturor radiatoarelor racordate la sistemul de incalzire.

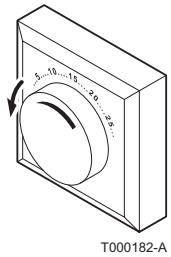

2. Reglati termostatul de ambianta la o temperatura cat se poate de scazuta.

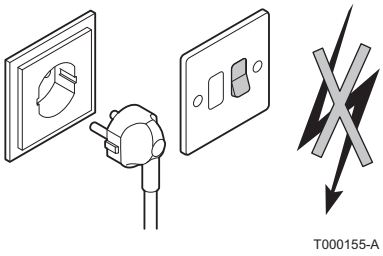

3. Intrerupeti alimentarea electrica a cazanului.

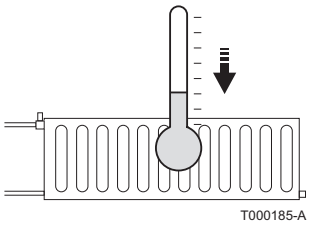
T000185-A

4. Aveti rabdare pana ce temperatura scade sub 40 °C si pana ce radiatoarele par ca sunt reci inainte de a umple incalzirea centrala.

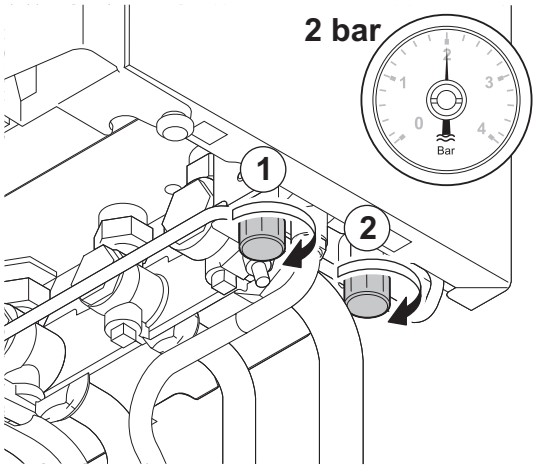

T000137-A

5. Deschideti robinetii disconectorului.
6. Reinchideti disconectorul atunci cand manometrul indica o presiune de 2 bar.
7. Dupa umplerea instalatiei, puneti din nou cazanul in functiune.

ATENTIE

Umplerea si purjarea instalatiei de 2 ori pe an trebuie sa fie suficienta pentru obtinerea unei presiuni hidraulice adecvate. Daca este necesar sa adaugati din nou apa in instalatie, contactati instalatorul.

5.4 Purjarea cazanului

Este indispensabil sa purjati aerul eventual prezent in boiler, conducte sau robineti pentru a evita zgomotele care se pot produce in timpul incalzirii sau al consumului apei. Pentru aceasta, procedati dupa cum urmeaza:

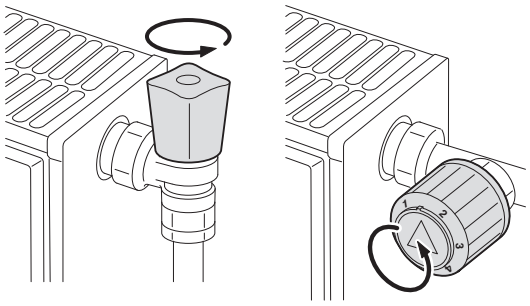
T000181-B

1. Deschideti robinetele tuturor radiatoarelor racordate la sistemul de incalzire.

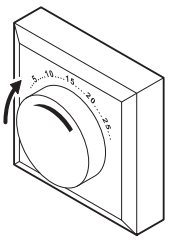
T000183-A

2. Reglati termostatul de ambianta la o temperatura cat mai ridicata posibil.

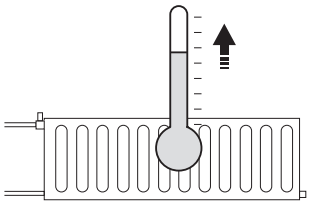

3. Asteptati ca radiatoarele sa fie calde.

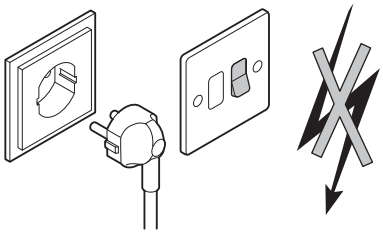

4. opriti cazanul.

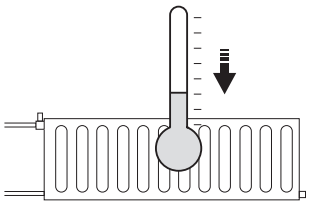

5. Asteptati aproximativ 10 minute, pana ce radiatoarele sunt reci.

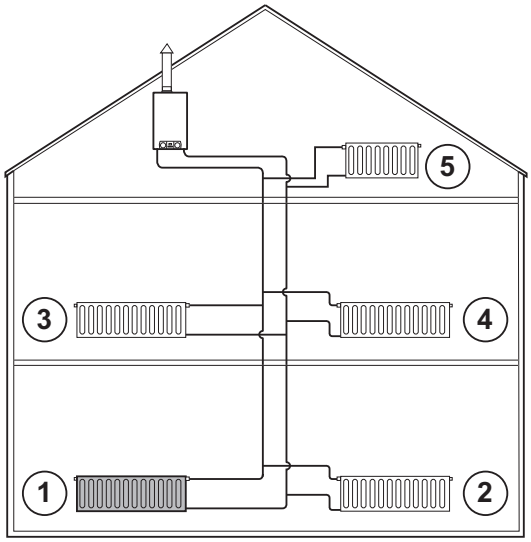

6. Aerisiti radiatoarele. Incepeti de la etajele inferioare.

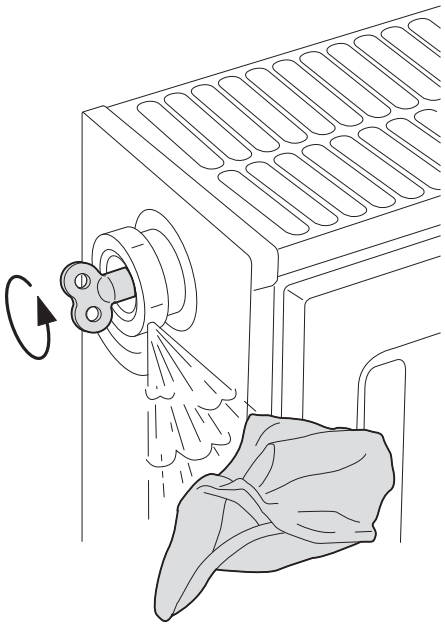

T000217-A

7. Deschideti racordul de purjare cu ajutorul cheii de purjare furnizata mentinand o carpa apasata pe racord.

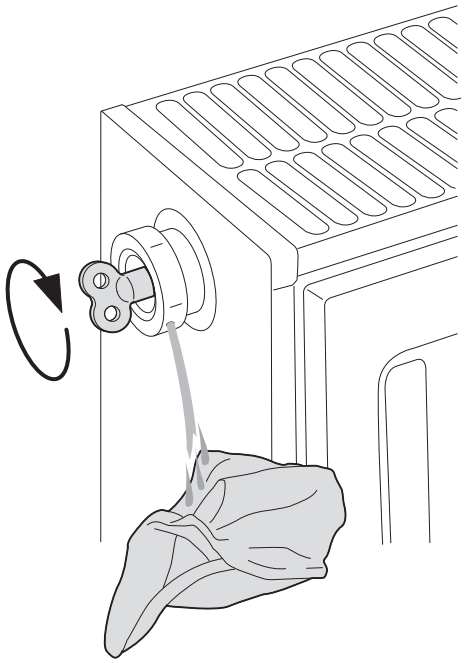

T000218-A

8. Aveti rabdare pana ce apa iese din vana de purjare, apoi inchideti racordul de purjare.

ATENTIE

Apa poate inca sa fie calda.

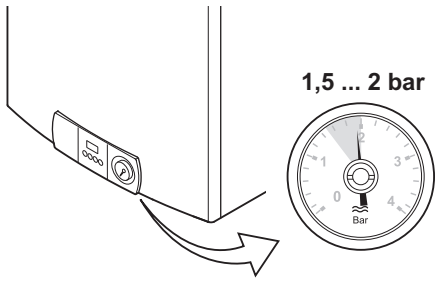

T000228-A

9. Dupa purjare, verificati daca presiunea in instalatie este inca suficienta. Completati cu apa daca este necesar.
10. Porniti cazanul. Un ciclu de purjare cu o durata de 3 minute aproximativ este efectuat automat.

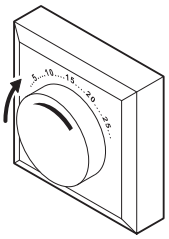

T000183-A

11. Reglati termostatul de ambianta sau regulatorul.

6 In cazul unor avarii

6.1 Coduri de avarie

6.1.1 E01 - E02 - E07

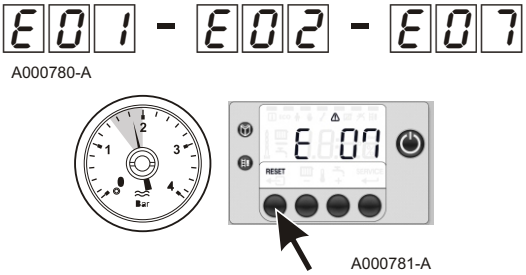

Daca unul din codurile de avarie alaturate se afiseaza, verificati presiunea hidraulica:

Caz 1: Presiunea mai mare sau egala cu 1 bar

- Apasati pe tasta RESET pentru a reinitializa echipamentul.Aveti rabdare cateva momente.
  - Daca afisorul indica 0, cazanul functioneaza din nou in mod normal.
  - Daca afisorul indica din nou E1, E2 sau E7, contactati instalatorul.

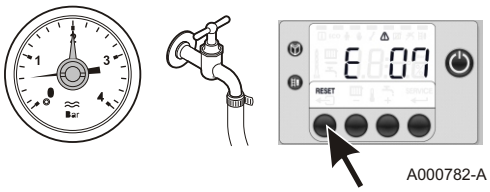

Caz 2: Presiunea mai mica de 1 bar

- Adaugati din nou apa in instalatie. ☞ Vezi capitolul: "Umplerea instalatiei", pagina 18.
- Apasati pe tasta RESET pentru a reinitializa echipamentul.Aveti rabdare cateva momente.
  - Daca afisorul indica 0, cazanul functioneaza din nou in mod normal.
  - Daca afisorul indica din nou E1, E2 sau E7, contactati instalatorul.

6.1.2 E04

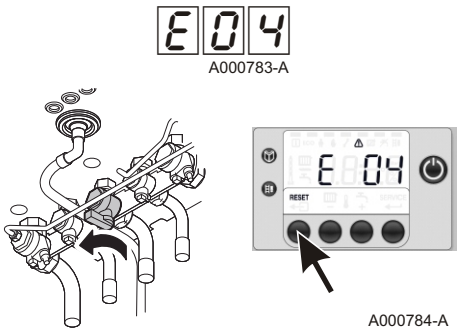

Daca si codul de avarie alaturat apare:

- Verificati pozitia robinetului de gaz. Deschideti robinetul de gaz daca acesta este inchis.
- Apasati pe tasta RESET pentru a reinitializa echipamentul.Aveti rabdare cateva momente.
  - Daca afisorul indica 0, cazanul functioneaza din nou in mod normal.
  - Daca afisorul indica din nou E4, contactati instalatorul.

6.1.3 Alte coduri de avarie

Daca un alt cod de avarie apare, contactati instalatorul.

6.1.4 Inainte de a contacta instalatorul

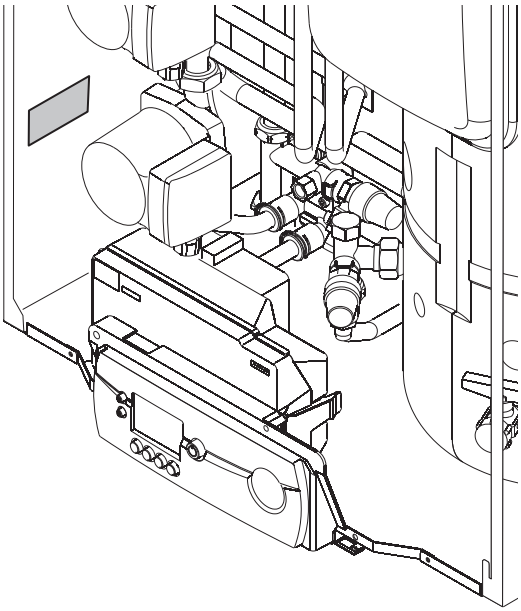

Inainte de a contacta instalatorul

Scoateti informatiile urmatoare de pe placuta de identificare a echipamentului:

- Tipul de gaz utilizat
- Tip cazan
- Data de fabricatie
- Numarul de serie al echipamentului

6.2 Incidente si remedieri

Problema	Cauze probabile	Remediu
Nu exista apa calda menajera.	Cazanul nu este in functiune.	▸ Verificati sa fie alimentat electric cazanul. ▸ Controlati fuzibilele si intrerupatoarele. ▸ Verificati ca robinetul de gaz este deschis.
	Modul de lucru ACM este dezactivat.	Activati modul de lucru ACM. ☞ Vezi capitolul: "Opriti producerea de apa calda menajera", pagina 14.
	Presiunea apei este prea coborata (< 1 bar).	Adaugati din nou apa in instalatie. ☞ Vezi capitolul: "Umplerea instalatiei", pagina 18.
	Para de dus economica lasa sa treaca prea putina apa.	Curatati para de dus, inlocuiti-o daca este necesar.
Radiatoarele sunt reci.	Temperatura de consemn incalzire este prea joasa.	Cresteti valoarea parametrului P 1 sau, daca este racordat un termostat de ambianta, cresteti temperatura pe acesta. ☞ Vezi capitolul: "Modificati temperatura de incalzire", pagina 11.
	Modul de lucru incalzire este dezactivat.	Activati modul de lucru incalzire. ☞ Vezi capitolul: "Opriti incalzirea centrala sau activati modul de lucru Vara", pagina 13.
	Robinetele radiatoarelor sunt inchise.	Deschideti robinetele tuturor radiatoarelor racordate la sistemul de incalzire.
	Cazanul nu este in functiune.	▸ Verificati sa fie alimentat electric cazanul. ▸ Controlati fuzibilele si intrerupatoarele. ▸ Verificati ca robinetul de gaz este deschis.
	Presiunea apei este prea coborata (< 1 bar).	Adaugati din nou apa in instalatie. ☞ Vezi capitolul: "Umplerea instalatiei", pagina 18.

Problema	Cauze probabile	Remediu
Cazanul nu functioneaza.	Temperatura de consemn incalzire este prea joasa.	Cresteti valoarea parametrului P 1 sau, daca este racordat un termostat de ambianta, cresteti temperatura pe acesta. Vezi capitolul: "Modificati temperatura de incalzire", pagina 11.
	Cazanul nu este in functiune.	▸ Verificati sa fie alimentat electric cazanul. ▸ Controlati fuzibilele si intrerupatoarele. ▸ Verificati ca robinetul de gaz este deschis.
	Presiunea apei este prea coborata (< 1 bar).	Adaugati din nou apa in instalatie. Vezi capitolul: "Umplerea instalatiei", pagina 18.
	Un cod de eroare apare pe afisor.	▸ Apasati pe butonul Reset timp de 2 secunde. ▸ Corijati eroarea daca aceasta este posibil. Vezi capitolul: "Coduri de avarie", pagina 23.
	Presiunea gazului este prea coborata.	Deschideti robinetul de gaz.
Presiunea apei este prea coborata (< 1 bar).	Nu este suficienta apa in instalatie.	Adaugati din nou apa in instalatie. Vezi capitolul: "Umplerea instalatiei", pagina 18.
	Scapari de apa.	Contactati instalatorul.
Variatii importante de temperatura a apei calde menajere.	Alimentarea cu apa insuficienta.	Deschideti robinetul.
Zgomot la nivelul tevilor de incalzire centrala	Colierele de la tevile de incalzire centrala sunt prea stranse.	Contactati instalatorul.
	Exista aer in tevile de incalzire.	Este indispensabil sa purjati aerul eventual prezent in boiler, conducte sau robineti pentru a evita zgomotele care se pot produce in timpul incalzirii sau al consumului apei.
	Apa circula prea rapid in interiorul incalzirii centrale.	Contactati instalatorul.
Scapari importante de apa sub sau in vecinatatea cazanului	Tevile cazanului sau ale incalzirii centrale sunt deteriorate.	Inchideti intrarea apei. Contactati instalatorul.

7 Caracteristici tehnice

7.1 Caracteristici tehnice

MCR BIC				
Cazan	Regim incalzire	Putere nominala utila40/30 minim/ maxim	kW	6.3 /25.3
		Putere nominala utila80/60 minim/ maxim	kW	5.5 / 23.6
		Putere nominala in focar	kW	24
		Putere minima in focar	kW	5.8
	Regim apa calda menajera	Putere nominala utila	kW	27.4
		Putere nominala in focar	kW	28
		Putere minima in focar	kW	5.8
	Debit de gaz la putere nominala (15 °C - 1013 mbar)	Gaz natural H	m^3/h	2.4
		Gaz natural L	m^3/h	2.8
		Propan	kg/h	1.9
	Randament PCI	100 % din puterea nominala si temperatura medie a apei in cazan 70 °C	%	98.3
		100 % din puterea nominala si temperatura de retur 30 °C	%	104.4
		30 % din puterea nominala si temperatura de retur 30 °C	%	108.7
	Temperatura maxima (Intreruperea termostatului de siguranta)		°C	110
	Pierderi la oprire (ΔT = 30 °C)		W	30
	Pierderi prin jachete		%	1.1
	Continut de apa		litri	1.8
	Masa fara apa, fara kit de montaj, fara capac frontal		kg	61
Circuitul de incalzire	Debit nominal de apa (ΔT = 20 K)		m^3/h	1.03
	Inaltime manometrica (ΔT = 20 K)		mbar(1)	> 200
	Temperatura de tur		°C	75
	Presiune maxima		bar	3
	Vas de expansiune		litri	8
	Presiunea initiala din vas		bar	1
	Presiunea minima de functionare		bar	0.8
Circuit acm	Temperatura de consemn pentru tur		°C	60
	Debit specific de apa calda (ΔT = 30 K) (2)		litri/minut	18
	Presiune nominala maxima de apa rece(2)		bar	8
	Presiune minima pentru 11 l/min(2)		bar	0.5
	Rezerva de apa		litri	40
Circuitul produsilor de ardere	Diametru de racordare		mm	60/100
	Debit masic de gaze arse minim/maxim		kg/h	10/47
	Temperatura gazelor arse 80/60		°C	78
	Presiunea disponibila la racordul de cos		Pa(1)	100
	pH condens 50/30			1 - 7

(1) 1 mbar = 100 Pa, 1 daPa = 1 mmCA
(2) Temperatura intrare apa rece:10 °C

MCR BIC			
Caracteristici electrice	Tensiune de alimentare (50 Hz)	V	230
	Putere absorbita	W	78 - 183
	Putere electrica pompa de circulatie	W	90
	Putere electrica auxiliara (putere nominala, fara pompa)	W	25
	Indice de protectie electrica		IPX4D

(1) 1 mbar = 100 Pa, 1 daPa = 1 mmCA
(2) Temperatura intrare apa rece:10 °C

8 Economii de energie

8.1 Economii de energie

Acest capitol contine:

- Recomandari pentru a economisi energie
- Recomandari pentru a regla termostatul de ambianta

8.1.1 Recomandari pentru a economisi energie

- Ventilati locul unde este instalat cazanul **MCR BIC**. Nu astupati deschiderile de ventilatie.
- Nu acoperiti radiatoarele. Nu puneti pe pozitie perdele in fata radiatoarelor.
- Izolati tevile in incintele care nu sunt incalzite (pivnite si poduri).
- Inchideti radiatoarele in incintele neutilizate.
- Nu lasati sa curga in mod inutil apa calda (si rece).
- Instalati un cap de dus economic pentru a economisi pana la 40 % din energie.
- Preferati un dus in locul unei bai. O baie consuma de 2 ori mai multa apa si energie.

8.1.2 Termostatul de ambianta si reglajele

Termostatul de ambianta este disponibil in versiunile urmatoare:

- Termostat cu 2 fire ON/OFF
- Termostat modulabil
- Termostat de ambianta programabil

Tipul de termostat si reglajul acestuia au o mare influenta asupra consumului de energie.

Cateva recomandari:

- Un termostat modulabil, in combinatie eventuala cu radiatoare cu robinet termostatic, este economic in ceea ce priveste energia si ofera un mare confort. Aceasta combinatie permite sa reglati temperatura pe fiecare tur. In incinta unde se gaseste termostatul de ambianta, nu instalati radiatoare cu robinet termostatic.
- Inchiderea sau deschiderea completa a robinetilor termostatici ai radiatoarelor duce la fluctuatii de temperatura nedorite. Deschideti si inchideti robinetii termostatici in paliere mici.
- Lasati in jos termostatul la aproximativ 20°C. Aceasta permite sa reduceti cheltuielile de incalzire si consumul de energie.
- Lasati in jos termostatul de ambianta atunci cand aerisiti incintele.
- Daca utilizati un termostat de tip ON/OFF, reduceti valoarea temperaturii apei (P 1) vara (de exemplu 60°C vara si 80°C iarna).

- Atunci cand faceti reglajul unui termostat orar programabil, tineti cont de zilele de absenta si de concedii.

9 Garantie

9.1 Generalitati

Ati achizitionat unul din echipamentele De Dietrich si va multumim pentru increderea acordata.

Ne permitem sa va atragem atentia asupra faptului ca echipamentul dvs. isi va pastra performantele un timp indelungat daca va fi verificat si intretinut in mod regulat.

Instalatorul dvs. si toata reteaua noastra sunt la dispozitia dvs.

9.2 Conditii de garantie

Dispozitiile care urmeaza nu sunt exclusiv ca si cumparatorul sa beneficieze de dispozitiile legale aplicabile in materie de vicii ascunse in tarile cumparatorului.

Echipamentul dvs. beneficiaza de o garantie contractuala impotriva tuturor viciilor de fabricatie din momentul cumpararii, mentionat pe factura instalatorului.

Durata garantiei este mentionata in catalogul tarif.

Responsabilitatea fabricantului se va declina in cazul utilizarii necorespunzatoare a aparatului, a intretinerii sau instalarii necorespunzatoare a echipamentului.

In particular, fabricantul nu va fi responsabil pentru nici o stricaciune, pierdere sau ranire cauzata de instalatii neconforme cu:

- dispozitiile legale si reglementarile impuse de autoritatile locale,
- dispozitiile nationale, locale si particulare care vizeaza instalarea,
- instructiunile noastre si prescriptiile pentru instalare, mai ales referitor la intretinerea regulata a echipamentelor,
- regulile din domeniu.

Garantia noastra contractuala se limiteaza la inlocuirea sau repararea numai a pieselor recunoscute ca fiind defecte de catre serviciile noastre tehnice, exceptie facand costul manoperei, deplasarii si transportului.

Garantia nu acopera inlocuirea sau reparatia pieselor afectate de o uzura normala, de o utilizare gresita, de interventia unor persoane neautorizate, de lipsa sau insuficienta supravegherii sau intretinerii, a unei alimentari electrice necorespunzatoare si a utilizarii unui combustibil neadecvat sau de o calitate indoielnica.

Subansamblurile cum ar fi motoare, pompe, electrovane, etc..., nu sunt garantate daca au fost demontate.

DE DIETRICH THERMIQUE S.A.S.

www.dedietrich-thermique.fr

FR

Direction des Ventes France
57, rue de la Gare
F- 67580 MERTZWILLER
+33 (0)3 88 80 27 00
+33 (0)3 88 80 27 99

De Dietrich info service
N° Indigo 0 825 120 520
0,15 € TTC/MN

DE DIETRICH REMEHA GmbH

www.dedietrich-remeha.de

DE

Rheiner Strasse 151
D- 48282 EMSDETTEN
+49 (0)25 72 / 23-5
+49 (0)25 72 / 23-102
info@dedietrich.de

NEUBERG S.A.

www.dedietrich-heating.com

LU

39 rue Jacques Stas
L- 2010 LUXEMBOURG
+352 (0)2 401 401

VAN MARCKE

www.vanmarcke.be

BE

Weggevoerdenlaan 5
B- 8500 KORTRIJK
+32 (0)56/23 75 11

DE DIETRICH

www.dedietrich-otoplenie.ru

RU

Россия
109044 г. Москва
ул. Крутицкий Вал, д. 3
корп. 2, оф. 35
+7 495 988-43-04
+7 495 988-43-04
dedietrich@nnt.ru

DE DIETRICH

www.dedietrich-heating.com

CN

Room 512, Tower A, Kelun Building
12A Guanghua Rd, Chaoyang District
C-100020 BEIJING
+86 (0)106.581.4017
+86 (0)106.581.4018
+86 (0)106.581.7056
+86 (0)106.581.4019
contactBJ@dedietrich.com.cn

ÖAG AG

www.oeag.at

AT

Schemmerlstrasse 66-70
A-1110 WIEN
+43 (0)50406 - 61624
+43 (0)50406 - 61569
dedietrich@oeag.at

WALTER MEIER (Klima Schweiz) AG

www.waltermeier.com

CH

Bahnstrasse 24
CH-8603 SCHWERZENBACH
+41 (0) 44 806 44 24
Serviceline +41 (0)8 00 846 846
+41 (0) 44 806 44 25
ch.klima@waltermeier.com

WALTER MEIER (Climat Suisse) SA

www.waltermeier.com

Z.I. de la Veyre B, St-Légier
CH-1800 VEVEY 1
+41 (0) 21 943 02 22
Serviceline +41 (0)8 00 846 846
+41 (0) 21 943 02 33
ch.climat@waltermeier.com

CE 0063

ISO 9001 depuis 1988

AD001NU-AB

© Drepturi de autor
Toate informatiile tehnice continute in prezenta notita cat si desenele si schemele electrice reprezinta proprietatea noastra si nu pot fi reproduse fara autorizatia noastra scrisa in prealabil.

04/12/2008

300019187- 001- E

De Dietrich

DE DIETRICH THERMIQUE
57, rue de la Gare F- 67580 MERTZWILLER - BP 30